2-PIN G24D BASE LED CFL REPLACEMENT LAMPS

KT-LED82P-V-8XX-D /G2 | KT-LED82P-H-8XX-D /G2

DESCRIPTION

8W 2-pin vertical LED CFL replacement lamp, OR 8W 2-pin horizontal LED CFL replacement lamp

APPLICATION

This retrofit kit is for 2-pin and 4-pin sockets used in an omnidirectional application, and can replace 13W, 18W, and 26W CFL lamps with G24q, GX24q, G24d, and GX24d bases. Note: this lamp is not compatible with G24q-5/6/7 sockets.

KIT CONTENTS

1 LED lamp, luminaire marking label, installation instructions

INSTALLATION INSTRUCTIONS

CAUTION:

- RISK OF FIRE. IF THE LAMP OR LUMINAIRE EXHIBITS UNDESIRABLE OPERATION (BUZZING, FLICKERING, ETC.), IMMEDIATELY TURN OFF POWER, REMOVE LAMP FROM LUMINAIRE AND CONTACT THE MANUFACTURER.
- Disconnect power at the source before installation, inspection, or removal. Do not simply switch off fixture.
- This item is rated at 120-277V. Installer must determine whether line voltage 120-277V is available at the luminaire before installation.
- Not intended for use with emergency exit fixtures or emergency exit lights.
- Not for use with luminaire ballast.
- Do not use if product is damaged.
- This lamp is non-dimmable. Not for use with dimmers.
- "This luminaire has been modified to operate LED lamps" shall be marked on the retrofit luminaire where readily visible by the user during normal maintenance including re-lamping.
- Risk of fire or electric shock. Do not open or modify. No user serviceable parts inside.
- The unit is intended to retrofit a maximum of (1) lamp.
- SUITABLE FOR DAMP LOCATIONS. Suitable for use in wet locations when used in an outdoor-rated fixture. Not for use where directly exposed to the weather or water.
- Complies with Part 15 of FCC. Operation is subject to the following two conditions: (1) This device may not cause harmful interference, and (2) This device must accept any interference received including interference that may cause undesired operation.
- SUITABLE FOR "TYPE IC" RECESSED LUMINAIRES WITH OR WITHOUT DIFFUSER.
- No external weight or mechanical force should be applied to lamp or components.
- MINIMUM COMPARTMENT DIMENSIONS: 6.12" D x 4.75" H for horizontal installation; 6.31" D x 9.06" H for vertical installation.
- Installers should examine all parts that are not intended to be replaced by the retrofit kit for damage and replace any damaged parts prior to installation of the retrofit kit.

CAUTION:

- Risk of fire or electric shock. LED retrofit kit installation requires knowledge of luminaire electrical systems. If not qualified, do not attempt installation. Contact a qualified electrician. Installation should be performed only by a qualified electrician in accordance with the National Electrical Code and all relevant federal, state, and municipal codes.
- Risk of fire or electric shock. Install this kit only in the luminaires that have the construction features and dimensions shown in the photographs and/or drawings and where the input rating of the retrofit kit does not exceed the input rating of the luminaire.
- To prevent wiring damage or abrasion, do not expose wiring to edges of sheet metal or other sharp objects.
- Do not make or alter any open holes in an enclosure of wiring or electrical components during kit installation.
- Installers should not disconnect existing wires from lamp holder terminals to make new connections at lamp holder terminals. Instead installers should cut existing lamp holder leads away from the lamp holder and make new electrical connections to lamp holder lead wires by employing applicable connectors.
- THE RETROFIT ASSEMBLY IS ACCEPTED AS A COMPONENT OF A LUMINAIRE WHERE THE SUITABILITY OF THE COMBINATION SHALL BE DETERMINED BY UL OR AUTHORITIES HAVING JURISDICTION.
- DO NOT INSTALL THIS LAMP IN A PRE-HEATED LUMINAIRE.
- NOT FOR USE IN TOTALLY ENCLOSED LUMINAIRES.

EXAMINE LUMINAIRE FOR DAMAGE BEFORE INSTALLING LED LAMP. IF LAMPHOLDERS OR OTHER PARTS ARE VISIBLY DAMAGED CONTACT A SERVICE PERSON.

2-PIN G24D BASE LED CFL REPLACEMENT LAMPS

KT-LED82P-V-8XX-D /G2 | KT-LED82P-H-8XX-D /G2

INSTALLATION INSTRUCTIONS

WIRING DIAGRAM

1. Read all WARNINGS before continuing this section.
2. Ensure fixture is 120-277V.
3. Make sure POWER IS TURNED OFF AT THE SOURCE.
4. Remove lens, if applicable. Then remove cover and existing lamp.
5. Before rewiring, check the ballast type and refer to the relevant diagram.
6. Before rewiring, please check the number of lamps per fixture and refer to the relevant diagram.
7. If fixture is new without ballast, please refer to Diagram 1.
8. If fixture ballast type is electronic, please refer to Diagram 2.
9. If fixture ballast type is magnetic please refer to Diagram 3.
10. This device is powered by two pins. Install lamp into the appropriate wired lamp holder end.
11. Visibly affix modification sticker, and reinstall housing cover and lens if applicable.
12. Return power back to source. Installation is now complete.

DIAGRAM 1

FIXTURE WITHOUT BALLAST

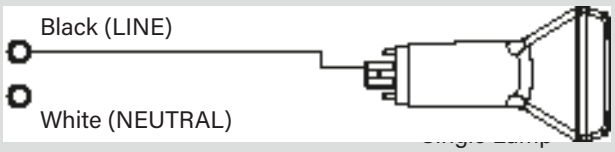

DIAGRAM 2

BYPASS ELECTRONIC BALLAST

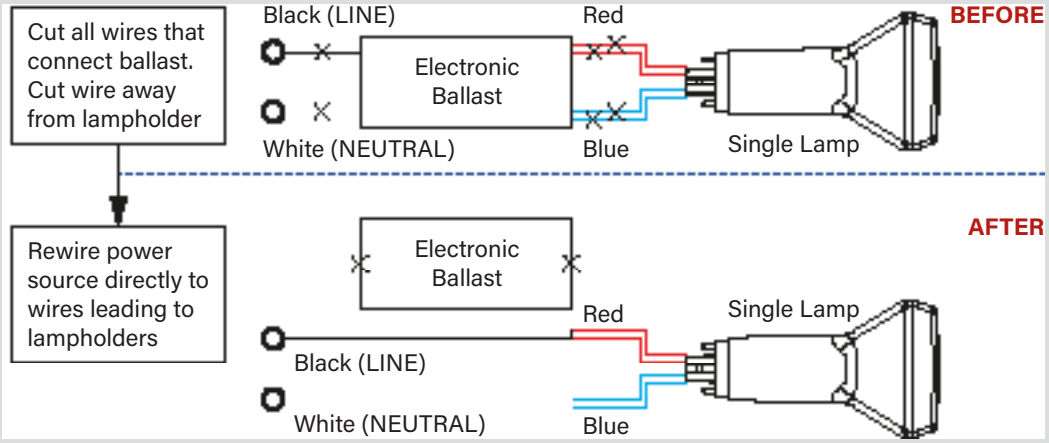

DIAGRAM 3

BYPASS MAGNETIC BALLAST

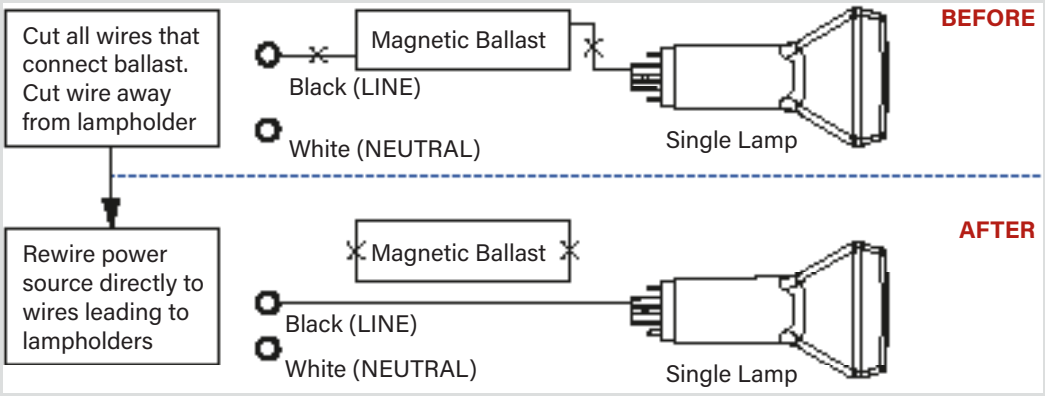

2-PIN G24D BASE LED CFL REPLACEMENT LAMPS

KT-LED82P-V-8XX-D /G2 | KT-LED82P-H-8XX-D /G2

LA DESCRIPTION

Kit de remplacement DEL horizontal ou vertical à 2 broches de 8 W

APPLICATION

Ce kit de mise à niveau est destiné aux MONTURES HORIZONTALES et VERTICALES à 2 broches et 4 broches et peut remplacer les lampes CFL de 13 W, 18 W, 26 W avec socles G24q et GX24q, G24d et GX24d

CONTENU DU KIT

1 lampe DEL, étiquette de marquage du luminaire, instructions d'installation

INSTRUCTIONS D'INSTALLATION

MISE EN GARDE:

- RISQUE D'INCENDIE. SI LA LAMPE OU LE LUMINAIRE PRÉSENTE UN FONCTIONNEMENT INDÉSIRABLE (BUZZ, CLIGNOTEMENT, ETC.), COUPER IMMÉDIATEMENT L'ALIMENTATION, ENLEVER LA LAMPE DU LUMINAIRE ET CONTACTER LE FABRICANT.
- Débranchez l'alimentation à la source avant l'installation, l'inspection ou le retrait. N'éteignez pas simplement l'appareil.
- Cet article est évalué à 120-277V. L'installateur doit déterminer si la tension de ligne 120-277V est disponible au niveau du luminaire avant installation.
- Non destiné à être utilisé avec des luminaires de sortie de secours ou des lumières de sortie de secours.
- Ne pas utiliser avec un ballast de luminaire.
- Ne pas utiliser si le produit est endommagé.
- Cette lampe n'est pas à intensité variable. Ne pas utiliser avec des gradateurs.
- « Ce luminaire a été modifié pour faire fonctionner des lampes à DEL » doit être marqué sur le luminaire de rénovation où il est facilement visible par l'utilisateur lors de l'entretien normal, y compris le remplacement de la lampe.
- Risque d'incendie ou de choc électrique. Ne pas ouvrir ni modifier. Aucune pièce réparable par l'utilisateur à l'intérieur.
- L'unité est destinée à équiper au maximum une lampe.
- ADAPTÉ AUX ENDROITS HUMIDES. Convient pour une utilisation dans des endroits humides lorsqu'il est utilisé dans un luminaire extérieur. Ne pas utiliser où directement exposé aux intempéries ou à l'eau.
- Conforme à la partie 15 de la FCC. Son fonctionnement est soumis aux deux conditions suivantes : (1) Cet appareil ne doit pas interférences, et (2) Cet appareil doit accepter toute interférence reçue, y compris les interférences pouvant causer des opération.
- ADAPTÉ AUX LUMINAIRES ENCASTRÉS "TYPE IC" AVEC OU SANS DIFFUSEUR.
- Aucun poids externe ou force mécanique ne doit être appliqué à la lampe ou à ses composants.
- MIN. DIMENSIONS DU COMPARTIMENT DE LA LAMPE 6.12"(DIA) x 4.75"(H) pour une installation horizontale, 6,31"(DIA) x 9,06"(H) pour les entrées verticales.
- Les installateurs doivent examiner toutes les pièces qui ne sont pas destinées à être remplacées par le kit de mise à niveau pour les dommages et remplacer toute pièces endommagées avant l'installation du kit de mise à niveau.

MISES EN GARDE:

- Risque d'incendie ou de choc électrique. L'installation du kit de rénovation DEL nécessite une connaissance des systèmes électriques des luminaires. S'il n'est pas qualifié, ne tentez pas l'installation. Contactez un électricien qualifié. L'installation doit être effectuée uniquement par un électricien qualifié conformément au Code national de l'électricité et au code local pertinent.
- Risque d'incendie ou de choc électrique. Installez ce kit uniquement dans les luminaires qui ont les caractéristiques de construction et les dimensions indiquées sur les photographies et/ou les dessins et où la puissance d'entrée du kit d'adaptation ne dépasse pas la puissance d'entrée du luminaire.
- Pour éviter d'endommager le câblage ou de l'abrasion, n'exposez pas le câblage aux bords de la tôle ou à d'autres objets pointus.
- Ne faites ni ne modifiez de trous ouverts dans un boîtier de câblage ou de composants électriques pendant l'installation du kit.
- Les installateurs ne doivent pas déconnecter les fils existants des bornes du support de lampe pour effectuer de nouvelles connexions aux bornes du support de lampe.
- Au lieu de cela, les installateurs doivent couper les fils de support de lampe existants loin du support de lampe et effectuer de nouvelles connexions électriques à les fils conducteurs du support de lampe en utilisant les connecteurs appropriés.
- L'ENSEMBLE DE RÉNOVATION EST ACCEPTÉ COMME COMPOSANT D'UN LUMINAIRE LORSQUE L'ADAPTATION DU LA COMBINAISON SERA DÉTERMINÉE PAR UL OU LES AUTORITÉS AYANT JURIDICTION.
- N'INSTALLEZ PAS CETTE LAMPE DANS UN LUMINAIRE DE PRÉCHAUFFAGE.
- NE PAS UTILISER DANS DES LUMINAIRES TOTALEMENT ENCLOS.

2-PIN G24D BASE LED CFL REPLACEMENT LAMPS

KT-LED82P-V-8XX-D /G2 | KT-LED82P-H-8XX-D /G2

EXAMINEZ LE LUMINAIRE POUR DÉTECTER TOUT DOMMAGE AVANT D'INSTALLER LA LAMPE DEL. SI LES DOUILLES OU D'AUTRES PARTIES SONT VISIBLEMENT ENDOMMAGÉES, CONTACTEZ UN TECHNICIEN.

SCHÉMA DE CÂBLAGE

1. Lisez tous les AVERTISSEMENTS avant de continuer cette section.
2. Assurez-vous que le luminaire est 120-277V.
3. Assurez-vous que L'ALIMENTATION EST COUPÉE À LA SOURCE.
4. Avant de recâblage, vérifiez le type de ballast et reportez-vous au schéma correspondant.
5. Avant de recâbler, veuillez vérifier le nombre de lampes par luminaire et reportez-vous au schéma correspondant.
6. Si le luminaire est neuf sans ballast, veuillez vous référer à Diagramme 1.
7. Si le type de ballast du luminaire est électronique, veuillez vous référer à Schéma 2.
8. Si le type de ballast du luminaire est magnétique, veuillez vous référer à Schéma 3.
9. Cet appareil est alimenté par deux broches ; Installez la lampe dans l'extrémité de la douille câblée.
10. Apposez visiblement autocollant de modification et réinstallez le couvercle du boîtier et la lentille, le cas échéant.
11. Remettez l'alimentation à la source et l'installation est maintenant terminée