2-PIN GX23 BASE LED CFL REPLACEMENT LAMPS

INSTRUCTIONS FOR: KT-LED62P-O-8XX-D REV1 | KT-LED62P-H-8XX-D /G2

DESCRIPTION

5W 2-pin omnidirectional LED CFL replacement lamp, OR 5.5W 2-pin horizontal LED CFL replacement lamp

APPLICATION

This retrofit kit is for a 2 PIN MOUNT and can replace 13W CFL lamps with GX23 bases

KIT CONTENTS

1 LED lamp, luminaire marking label, installation instructions

WARNINGS

CAUTION:

IF THE LAMP OR LUMINAIRE EXHIBITS UNDESIRABLE OPERATION (BUZZING, FLICKERING, ETC.), IMMEDIATELY TURN OFF POWER, REMOVE LAMP FROM LUMINAIRE, AND CONTACT THE MANUFACTURER.

WARNING:

Risk of fire or electric shock. LED retrofit kit installation requires knowledge of luminaire electrical systems. If not qualified, do not attempt installation. Contact a qualified electrician. Installation should be performed only by a qualified electrician in accordance with the National Electrical Code and and all relevant federal, state, and municipal codes.

WARNING:

Risk of fire or electric shock. Install this kit only in the luminaires that have the construction features and dimensions shown in the photographs and/or drawings and where the input rating of the retrofit kit does not exceed the input rating of the luminaire.

WARNING:

To prevent wiring damage or abrasion, do not expose wiring to edges of sheet metal or other sharp objects. Do not make or alter any open holes in an enclosure of wiring or electrical components during kit installation. Installers should not disconnect existing wires from lamp holder terminals to make new connections at lamp holder terminals. Instead, installers should cut existing lamp holder leads away from the lamp holder and make new electrical connections to lamp holder lead wires by employing applicable connectors.

THE RETROFIT ASSEMBLY IS ACCEPTED AS A COMPONENT OF A LUMINAIRE WHERE THE SUITABILITY OF THE COMBINATION SHALL BE DETERMINED BY UL OR AUTHORITIES HAVING JURISDICTION.

CAUTION:

- Disconnect power at the source before installation, inspection, or removal. Do not simply switch off fixture.
- This item is rated at 120-277V. Installer must determine whether line voltage 120-277V is available at the luminaire before installation.
- Not intended for use with emergency exit fixtures or emergency exit lights.
- Do not use if product is damaged.
- This lamp is non-dimmable. Not for use with dimmers.
- “This luminaire has been modified to operate LED lamps” shall be marked on the retrofit luminaire where readily visible by the user during normal maintenance including re-lamping.
- Risk of fire or electric shock. Do not open or modify. No user serviceable parts inside.
- The unit is intended to retrofit a maximum of (1) lamp.
- SUITABLE FOR DAMP LOCATIONS. Suitable for use in wet locations when used in an outdoor-rated fixture.
- Not for use where directly exposed to the weather or water.
- Complies with Part 15 of FCC. Operation is subject to the following two conditions: (1) This device may not cause harmful interference, and (2) This device must accept any interference received including interference that may cause undesired operation.
- No external weight or mechanical force should be applied to lamp or components.
- TYPE A LAMP - Intended for direct substitution of a fluorescent lamp and operating from the integral ballast without any modifications to the fluorescent luminaire.
  TYPE B LAMP – Intended for operation in luminaires with traditional fluorescent-type lampholders wired directly to the branch circuit. This includes both factory-wired luminaires as well as those converted for this purpose under a retrofit program.

2-PIN GX23 BASE LED CFL REPLACEMENT LAMPS

INSTRUCTIONS FOR: KT-LED62P-O-8XX-D REV1 | KT-LED62P-H-8XX-D /G2

INSTALLATION INSTRUCTIONS BALLAST BYPASS

WIRING DIAGRAM

1. Read all WARNINGS before continuing this section.
2. Ensure fixture is 120-277V.
3. Make sure POWER IS TURNED OFF AT THE SOURCE.
4. Remove lens, if applicable. Then remove cover and existing lamp.
5. Before rewiring, check the ballast type and refer to the relevant diagram.
6. Before rewiring, please check the number of lamps per fixture and refer to the relevant diagram.
7. If fixture is new without ballast, please refer to Diagram 1.
8. If fixture ballast type is electronic, please refer to Diagram 2.
9. If fixture ballast type is magnetic please refer to Diagram 3.
10. If fixture ballast type is magnetic please refer to Cf. Diagram 4, installation without wiring modification.
11. This device is powered by two pins. Install lamp into the appropriate wired lampholder end.
12. Visibly affix modification sticker, and reinstall housing cover and lens if applicable.
13. Return power back to source. Installation is now complete.

DIAGRAM 1

FIXTURE WITHOUT BALLAST

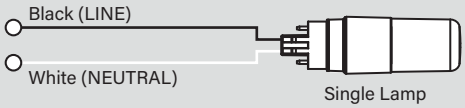

DIAGRAM 2

BYPASS ELECTRONIC BALLAST

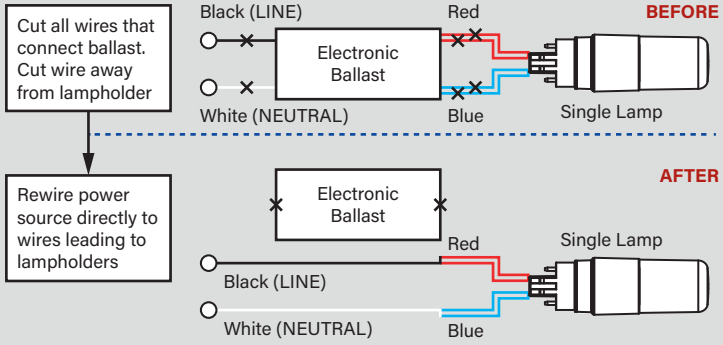

DIAGRAM 3

BYPASS MAGNETIC BALLAST

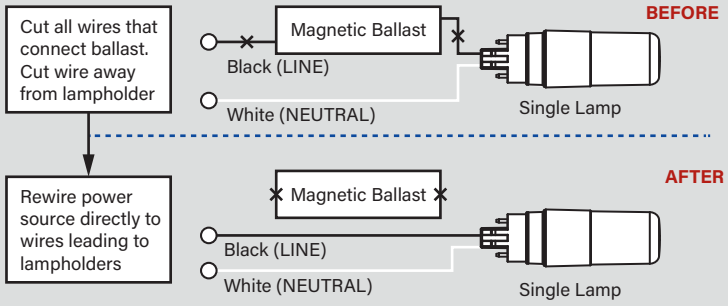

DIAGRAM 4

Magnetic ballast fixture without wiring modification

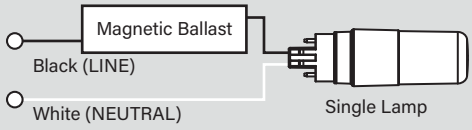

2-PIN GX23 BASE LED CFL REPLACEMENT LAMPS

INSTRUCTIONS FOR: KT-LED62P-O-8XX-D REV1 | KT-LED62P-H-8XX-D /G2

LA DESCRIPTION

Kit de remplacement DEL horizontal à 2 broches de 5.5 W, OU kit de remplacement DEL vertical à 2 broches de 5 W

APPLICATION

Ce kit est pour le remplacement de lamp à deux broches de type 13W CFL avec douille GX23.

CONTENU DU KIT

1 lampe DEL, étiquette de marquage du luminaire, instructions d'installation

---

INSTRUCTIONS D'INSTALLATION

MISE EN GARDE

SI LA LAMPE OU LE LUMINAIRE MONTRE UN FONCTIONNEMENT INAPPROPRIÉ (BOURDONNEMENT, CLIGNOTEMENT, ETC.), INTERROMPRE IMMÉDIATEMENT LE COURANT, ENLEVER LA LAMPE DU LUMINAIRE ET CONTACTER LE FABRICANT.

ATTENTION:

Risque d'incendie ou de choc électrique. L'installation de ce kit DEL nécéssite la connaissance des systèmes électriques des luminaires. L'installation doit être faite par un électricien qualifié en accord avec les normes électriques nationales et locales en vigueur.

ATTENTION:

Risque d'incendie ou de choc électrique. Installer uniquement dans des luminaires aux spécificités et dimensions similaires au dessin et/ou photos.

ATTENTION:

Afin d'éviter tout dommage ou abrasion ne pas laisser de câble en contact avec les bords métaliques ou autre endroit abrasif. Ne pas faire ou modifier des trous dans les boîte de câblage ou tout composant électriquependant l'installation. L'installateur ne doit pas déconnecter les câbles existants au niveau des connecteur de la douille. L'installateur doit couper le câble existant à distance des douilles et utiliser des connecteurs appropriés pour faire une nouvelle connection.

L'INSTALLATION DE CE KIT DE CONVERSION EST ACCEPTÉ COMME UN COMPOSANT DU LUMINAIRE POUR LEQUEL LE CARACTÈRE APPROPRIÉ DE LA COMBINAISON DOIT ÊTRE DETERMINÉ PAR UL OU LES AUTORITÉS COMPÉTENTES AYANT JURISDICTION.

MISE EN GARDE

- Eteindre le courant au compteur avant vérification, installation ou suppression.
- Ce produit est classifié 120-277V. L'installateur doit s'assurer que le courant de l'installation au luminaire est de 120-277V.
- Ne convient pas aux éclairages et luminaires de sorties de secours.
- Ne pas utiliser si le luminaire est endommagé.
- Ne pas utiliser avec des gradateurs.
- Risque de choc électrique. Ne pas ouvrir. Aucune pièce ne peut être changée à l'intérieur.
- Ce kit est destiné à remplacer au maximum une lampe.
- "Ce luminaire a été modifié pour opérer une lampe DEL. Ne pas installer ou opérer de lampe flourescente dans ce luminaire" doit être inscrit sur le luminaire converti de manière à être visible pendant l'entretien et notamment le changement de lampe.
- CONVIENT AUX EMPLACEMENTS HUMIDES. Convient aux emplacements mouillés si installé dans un luminaire pour extérieur.
- Ne pas utiliser si directement exposé aux éléments ou à l'eau.
- Ce produit est conforme à la partie 15 des règlements de la FCC. Son utilisation est soumise à deux conditions:
- Ne pas appliquer de force sur la lampe ou les composants.

- Lampe de TYPE A - destinée à la substitution directe d'une lampe fluorescente et fonctionnant à partir du ballast intégral sans aucune modification au luminaire fluorescent.
  Lampe de TYPE B - destinée à fonctionner dans des luminaires avec des lampes fluorescentes traditionnelles câblées directement sur le circuit de branchement. Cela comprend les luminaires câblés en usine ainsi que ceux convertis à cette fin dans le cadre d'un programme de modernisation.

2-PIN GX23 BASE LED CFL REPLACEMENT LAMPS

INSTRUCTIONS FOR: KT-LED62P-O-8XX-D REV1 | KT-LED62P-H-8XX-D /G2

INSTRUCTIONS D'INSTALLATION (a continué)

SCHÉMA DE CÂBLAGE

1. Lisez tous les AVERTISSEMENTS avant de continuer cette section.
2. Assurez-vous que le luminaire est 120-277V.
3. Assurez-vous que L'ALIMENTATION EST COUPÉE À LA SOURCE.
4. Retirez la lentille le cas échéant, retirez le couvercle et la lampe fluorescente.
5. Avant de recâblage, vérifiez le type de ballast et reportez-vous au schéma correspondant.
6. Avant de recâbler, veuillez vérifier le nombre de lampes par luminaire et reportez-vous au schéma correspondant.
7. Si le luminaire est neuf sans ballast, veuillez vous référer à Cf. Diagramme 1.
8. Si le type de ballast du luminaire est électronique, veuillez vous référer à Cf. Schéma 2.
9. Si le type de ballast du luminaire est magnétique, veuillez vous référer à Cf. Schéma 3.
11. Cet appareil est alimenté par deux broches ; Installez la lampe dans l'extrémité de la douille câblée.
10. Si le type de ballast du luminaire est magnétique, veuillez vous référer à Cf. Schéma 4, installation sans modification de câblage.
12. Apposez visiblement « Autocollant de modification » et réinstallez le couvercle du boîtier et la lentille, le cas échéant.
13. Remettez l'alimentation à la source et l'installation est maintenant terminée