GENERATION 4 HID LED REPLACEMENT LAMP

INSTALLATION AND OPERATING INSTRUCTIONS

PLEASE FIND A QUALIFIED ELECTRICIAN FOR INSTALLATION. Please read the instructions before you install and use the luminaire.

SAFETY AND ELECTRICAL PARAMETERS

When using electrical equipment, basic safety precautions should always be followed including:

READ AND FOLLOW ALL SAFETY INSTRUCTIONS.

Warning: Risk of fire or electric shock. Luminaire wiring and electrical parts may be damaged when drilling for installation of LED retrofit kit. Check for enclosed wiring and components.

Warning: Risk of fire or electric shock. LED retrofit lamp installation requires knowledge of luminaires electrical systems. If not qualified, do not attempt installation. Contact a qualified electrician.

Warning: These LED lamps require all ballasts, capacitors, and ignitors to be bypassed or removed. Do not operate lamps on existing ballasts.

Warning: All the LED lamp models below can be used for dry or damp locations. Do not use where directly exposed to water.

Warning: Only use the control provided with or specified by these instructions to control this lamp. This lamp will not operate properly when connected to a standard (incandescent) dimmer or dimming control.

Warning: Added weight of the device may cause instability of a free-standing portable luminaire.

Warning: Operating temperature: –30ºC/–22ºF to 60ºC/140ºF.

Warning: This device is not intended for use with emergency exits.

Warning: Risk of fire or electric shock. Install this kit only in luminaires that have the construction features and dimensions shown in the photographs or drawings and where the input rating of the retrofit kit does not exceed the input rating of the luminaire.

Warning: When using in portable table luminaires, ensure the distance from the bottom of the base to the top of the lampholder does not exceed three (3) times the base diameter.

Warning: Before installation, make certain the AC power to the fixture is off.

Warning: The electrical rating of this product is 100–277V. Installer must confirm that there is 100–277V at the fixture before installation.

Warning: To prevent wiring damage or abrasion, do not expose wiring to edges of sheet metal or other sharp objects.

Warning: Do not make or alter any open holes of the wiring enclosure or electrical component enclosure during installation. Only those open holes indicated in the photographs and/or drawings may be added or altered as a result of kit installation. Do not leave any other open holes in the wiring enclosure or electrical component enclosure during installation.

Warning: Installers should not disconnect existing wires from lampholder terminals to make new connections at lampholder terminals. Instead, installers should cut existing lampholder leads away from the lampholder and make new electrical connections to lampholder lead wires by employing applicable connectors.

SELECTABILITY

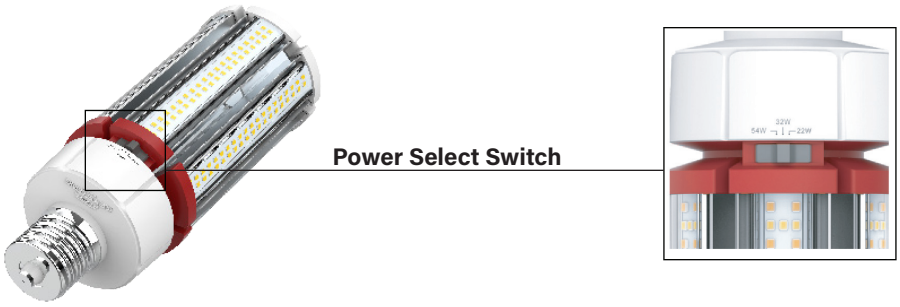

ELECTRICAL PARAMETERS

Model No.	Input Wattage	Input Voltage	Input Current	Avaliable CCT Option	Lamp Base	No. of LEDs	Enclosed Fixture Minimum Dimensions
KT-LED12PSHID-E26-8XX-D /G4	12	100–277V	0.133A	3000K	E26	96	6"x6"x5.7"
	9			4000K			
	6			5000K			
KT-LED18PSHID-E26-8XX-D /G4	18	100–277V	0.2A	3000K	E26	120	6"x6"x6.4"
	12			4000K			
	9			5000K			
KT-LED22PSHID-E26-8XX-D /G4	22	100–277V	0.244A	3000K	E26	120	6"x6"x6.4"
	18			4000K			
	12			5000K			
KT-LED27PSHID-E26-8XX-D /G4	27	100–277V	0.3A	3000K	E26	160	6"x6"x7.3"
	22			4000K			
	18			5000K			
KT-LED27PSHID-EX39-8XX-D /G4	27	100–277V	0.3A	3000K	EX39	160	6"x6"x7.3"
	22			4000K			
	18			5000K			
KT-LED36PSHID-E26-8XX-D /G4	36	100–277V	0.4A	3000K	E26	160	8"x8"x9"
	27			4000K			
	18			5000K			
KT-LED36PSHID-EX39-8XX-D /G4	36	100–277V	0.4A	3000K	EX39	160	8"x8"x9"
	27			4000K			
	18			5000K			
KT-LED45PSHID-E26-8XX-D /G4	45	100–277V	0.5A	3000K	E26	208	8"x8"x10"
	36			4000K			
	27			5000K			
KT-LED45PSHID-EX39-8XX-D /G4	45	100–277V	0.5A	3000K	EX39	208	8"x8"x10"
	36			4000K			
	27			5000K			
KT-LED54HPSID-EX39-8XX-D /G4	54	100–277V	0.6A	3000K	EX39	256	8"x8"x10"
	45			4000K			
	36			5000K			
KT-LED63PSHID-EX39-8XX-D /G4	63	100–277V	0.7A	3000K	EX39	304	8"x8"x10"
	54			4000K			
	45			5000K			
KT-LED80PSHID-EX39-8XX-D /G4	80	100–277V	0.888A	3000K	EX39	368	9.8"x9.8"10.9"
	63			4000K			
	54			5000K			
KT-LED100PSHID-EX39-8XX-D /G4	100	100–277V	1.111A	3000K	EX39	496	9.8"x9.8"11.5"
	80			4000K			
	63			5000K			

NOTE: Lamps are preset to highest wattage and highest color temperature.

PHYSICAL CHARACTERISTICS

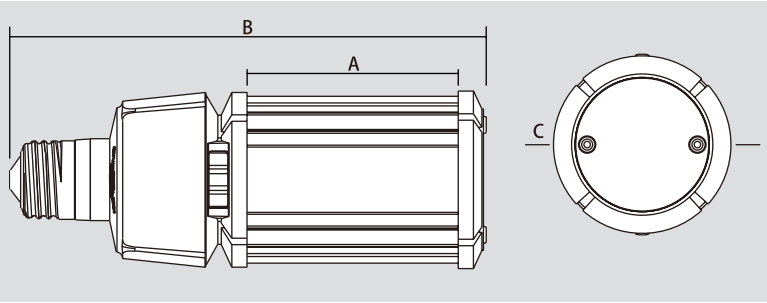

Five year warranty in all burning positions: Base up, base down, and horizontal.

Wattage	Lamp Base	Lamp Dimensions		
		Illuminated Length (A)	Total length (B)	Diamiter (C)
12W	E26	2.73"	5.61"	2.32"
18W	E26	3.31"	6.0"	2.32"
22W	E26	3.13"	6.00"	2.32"
27W	E26	3.72"	6.59"	2.32
	EX39	3.27"	7.18"	2.32"
36W	E26	4.41"	7.95"	3.35"
	EX39	4.41"	8.31"	3.35
45W	E26	5.55"	9.13"	3.35"
	EX39	5.55"	9.49"	3.35"
54W	EX39	5.55"	9.49"	3.35"
63W	EX39	6.18"	10.08"	3.35"
80W	EX39	4.02"	9.88"	5.12"
100W	EX39	4.61"	10.47"	5.12"

WIRING INSTRUCTIONS

STEP 1
Turn off the power before installation.

STEP 2
Remove the old ballast, capacitor, and igniter, if applicable.

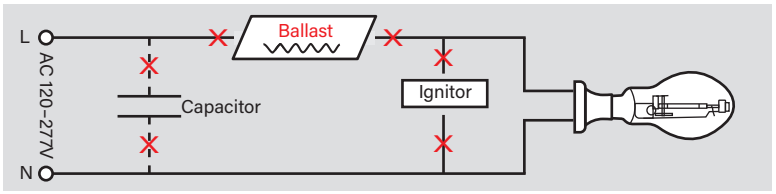

STEP 3
Make sure AC wires connect to E26 or EX39 socket directly.

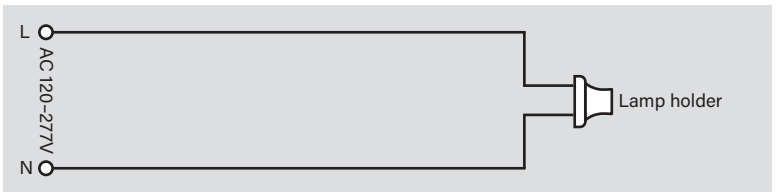

STEP 4
Screw the LED lamp into the corresponding socket.

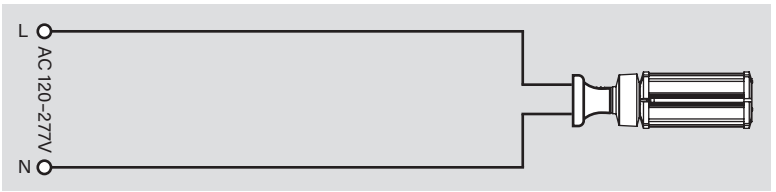

STEP 5
For 80W and 100W lamps, anchor lamp to luminaire by inserting one end of safety cable through the lamp hole. Fasten the other end of the cable to the luminaire.

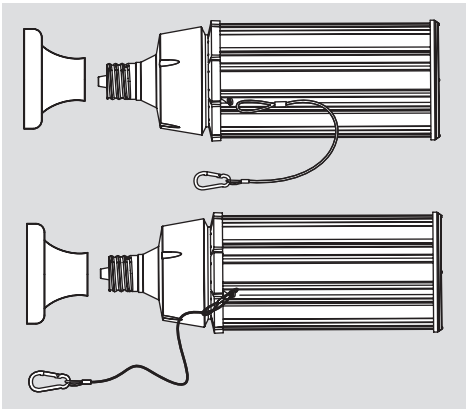

STEP 6
Turn on power to confirm lamp is operating as intended.

EX39-based lamps will work in *both* **E39** and **EX39** sockets.

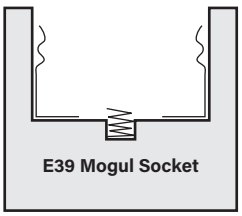

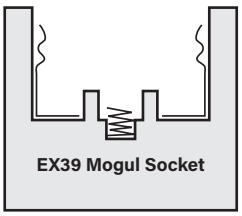

GENERATION 4 HID LED LAMPE DE REMPLACEMENT

INSTRUCTIONS D'INSTALLATION ET D'UTILISATION

S'IL VOUS PLAÎT TROUVER UN ÉLECTRICIEN QUALIFIÉ POUR L'INSTALLATION.
Veuillez lire les instructions avant d'installer et d'utiliser le luminaire.

PARAMÈTRES DE SÉCURITÉ ET ÉLECTRIQUES

Lors de l'utilisation des équipements électriques, des précautions de base doivent toujours être respectées, notamment :

LIRE ET SUIVRE TOUTES LES INSTRUCTIONS DE SÉCURITÉ

Avertissement : Risque d'incendie au de choc électrique. Le câblage du luminaire et les pièces électriques peuvent être endommagés lors du perçage pour l'installation du kit de rénovation par LED. Vérifier le câblage et les composants inclus.

Avertissement : Risque d'incendie au d'électrocution. L'installation de la lampe LED retrofit nécessite la connaissance des systèmes électriques luminaires. Si non qualifié, ne tentez pas de l'installation. Contactez un électricien qualifié.

Avertissement : Ces lampes LED exigent que taus les ballasts, les condensateurs et les allumeurs à être contournés ou enlevés. Ne pas faire fonctionner les lampes sur les ballasts existants.

Avertissement : Tous les modèles LED lampe ci-dessous peuvent être utilisés pour des endroits secs au humides. Ne pas utiliser où directement exposé à l'eau.

Avertissement : Utilisez uniquement le contrôle fourni ou spécifié par ces instructions pour contrôler cette lampe. Cette lampe ne fonctionnera pas correctement si elle est connectée à un gradateur standard (à incandescence) ou à une commande de gradation.

Avertissement : Le poids supplémentaire du dispositif peut entraîner l'instabilité d'un luminaire portable autonome.

Avertissement : Température de fonctionnement : –30ºC/–22ºF a 60ºC/140ºF.

Avertissement : Risque d'incendie ou de choc électrique. Installez ce kit uniquement dans des luminaires ayant les caractéristiques et les dimensions de construction indiquées sur les photos et/ou les dessins et où la note d'entrée du kit de rénovation ne dépasse pas la valeur d'entrée du luminaire.

Avertissement : Cet appareil est pas destiné à être utilisé avec les sorties de secours.

Avertissement : Lors de l'utilisation dans des luminaires de table portables, assurer la distance entre le fond de la base au sommet de la douille ne dépasse pas trois (3) fois le diamètre de base.

Avertissement : Avant l'installation assurer l'alimentation en courant alternatif à l'appareil est éteint.

Avertissement : La puissance électrique de ce produit est 100–277V. L'installateur doit confirmer qu'il ya 100–277V à l'appareil avant l'installation.

Avertissement : Pour éviter tout dommage ou abrasion du câblage, ne pas exposer le câblage aux bords de la tôle ou d'autres objets pointus.

Avertissement : Ne pas faire ou modifier les trous ouverts de l'enceinte de câblage ou de l'enceinte de composant électrique lors de l'installation. Seuls les trous ouverts indiqués dans les photographies et/ou dessins peuvent être ajoutés ou modifiés a la suite de l'installation du kit. Ne laissez pas d'autres trous ouverts dans l'enceinte de câblage ou de l'enceinte de composant électrique lors de l'installation.

Avertissement : Les installateurs ne doivent pas débrancher les fils existants des bornes des douilles pour établir de nouvelles connexions aux bornes des douilles. Au lieu de cela, les installateurs devraient couper les fils de douilles existants loin de la douille de lampe et faire de nouvelles connexions électriques aux fils de plomb de la douille en employant des connecteurs applicables.

SÉLECTIONNABILITÉ



PARAMÈTRES ÉLECTRIQUES

Numéro de modèle	Puissance d'entrée	Tension d'entrée	Courant d'entrée	Option CCT disponible	Pied de lampe	Numéro de LED	Dimensions minimales du luminaire fermé
KT-LED12PSHID-E26-8XX-D /G4	12	100–277V	0.133A	3000K	E26	96	6"x6"x5.7"
	9			4000K			
	6			5000K			
KT-LED18PSHID-E26-8XX-D /G4	18	100–277V	0.2A	3000K	E26	120	6"x6"x6.4"
	12			4000K			
	9			5000K			
KT-LED22PSHID-E26-8XX-D /G4	22	100–277V	0.244A	3000K	E26	120	6"x6"x6.4"
	18			4000K			
	12			5000K			
KT-LED27PSHID-E26-8XX-D /G4	27	100–277V	0.3A	3000K	E26	160	6"x6"x7.3"
	22			4000K			
	18			5000K			
KT-LED27PSHID-EX39-8XX-D /G4	27	100–277V	0.3A	3000K	EX39	160	6"x6"x7.3"
	22			4000K			
	18			5000K			
KT-LED36PSHID-E26-8XX-D /G4	36	100–277V	0.4A	3000K	E26	160	8"x8"x9"
	27			4000K			
	18			5000K			
KT-LED36PSHID-EX39-8XX-D /G4	36	100–277V	0.4A	3000K	EX39	160	8"x8"x9"
	27			4000K			
	18			5000K			
KT-LED45PSHID-E26-8XX-D /G4	45	100–277V	0.5A	3000K	E26	208	8"x8"x10"
	36			4000K			
	27			5000K			
KT-LED45PSHID-EX39-8XX-D /G4	45	100–277V	0.5A	3000K	EX39	208	8"x8"x10"
	36			4000K			
	27			5000K			
KT-LED54HPSID-EX39-8XX-D /G4	54	100–277V	0.6A	3000K	EX39	256	8"x8"x10"
	45			4000K			
	36			5000K			
KT-LED63PSHID-EX39-8XX-D /G4	63	100–277V	0.7A	3000K	EX39	304	8"x8"x10"
	54			4000K			
	45			5000K			
KT-LED80PSHID-EX39-8XX-D /G4	80	100–277V	0.888A	3000K	EX39	368	9.8"x9.8"10.9"
	63			4000K			
	54			5000K			
KT-LED100PSHID-EX39-8XX-D /G4	100	100–277V	1.111A	3000K	EX39	496	9.8"x9.8"11.5"
	80			4000K			
	63			5000K			

REMARQUE : Les lampes sont préréglées sur la puissance la plus élevée et la température de couleur la plus élevée.

CARACTÉRISTIQUES PHYSIQUES

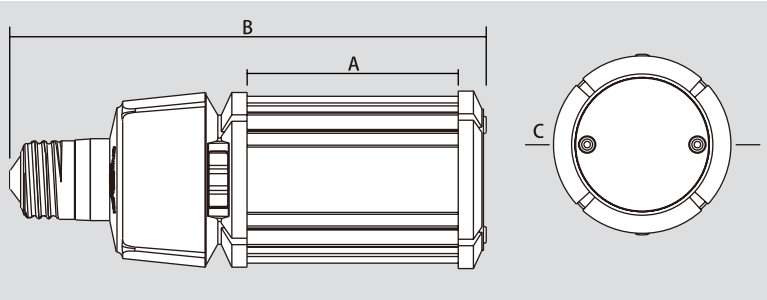

Garantie de cinq ans dans toutes les positions brûlant : Base de haut, base vers le bas et horizontal.

En watts	Pied de lampe	Dimensions de la lampe		
		ongueur éclairée (A)	Longueur totale (B)	Diamètre (C)
12W	E26	2.73"	5.61"	2.32"
18W	E26	3.31"	6.0"	2.32"
22W	E26	3.13"	6.00"	2.32"
27W	E26	3.72"	6.59"	2.32
	EX39	3.27"	7.18"	2.32"
36W	E26	4.41"	7.95"	3.35"
	EX39	4.41"	8.31"	3.35
45W	E26	5.55"	9.13"	3.35"
	EX39	5.55"	9.49"	3.35"
54W	EX39	5.55"	9.49"	3.35"
63W	EX39	6.18"	10.08"	3.35"
80W	EX39	4.02"	9.88"	5.12"
100W	EX39	4.61"	10.47"	5.12"

INSTRUCTIONS DE CÂBLAGE

ÉTAPE 1
Coupez l'alimentation avant l'installation.

ÉTAPE 2
Retirez le ballast vieux, condensateur et allumeur le cas échéant.

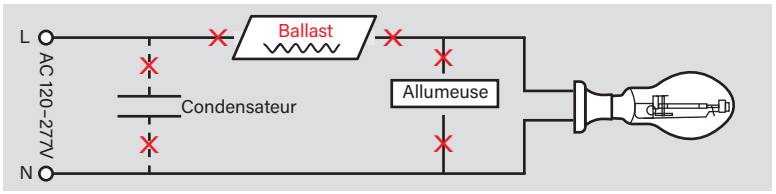

ÉTAPE 3
Assurez-vous que les fils AC connecter à E26 ou EX39 socket directement.

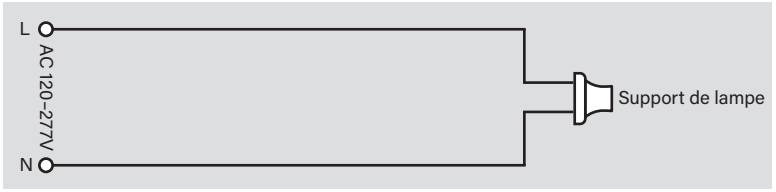

ÉTAPE 4
Vissez la lampe à LED sur la prise correspondante.

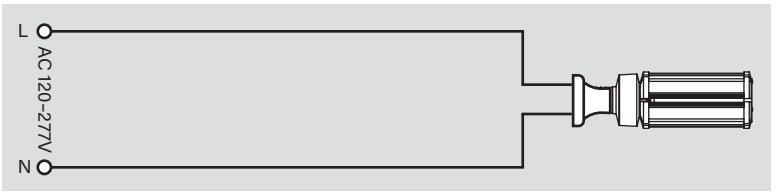

ÉTAPE 5
Pour les lampes de 80W et 100W, fixez la lampe au luminaire en insérant une extrémité du câble de sécurité dans le trou de la lampe. Fixez l'autre extrémité du câble au luminaire.

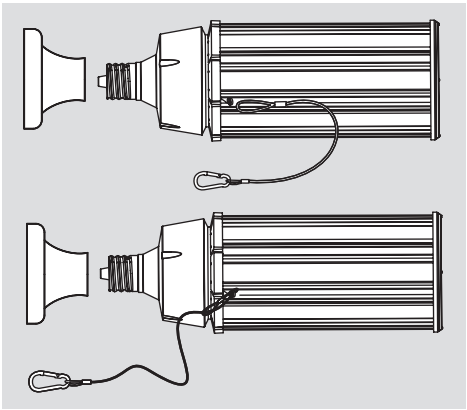

ÉTAPE 6
Mettez sous tension comme lampe de confirmation fonctionne comme prévu.

Lampes à base EX39 travaillera dans *les deux* **E39** et **EX39** prises de courant.

