ACCORD LIGHTING

3126-3063-3064

GU-10

ASSEMBLY INSTRUCTIONS

USA & CANADA

WARNING!

Be sure electrical power is OFF before and during installation or maintenance.
The luminaire must be installed by a qualified electrician, in accordance with all applicable local codes.

Ensure that the rated luminaire voltage requirements are compatible with the available mains supply in which it will be installed.
All LEDS are included in your lamp. Never touch the LED surface with your bear hands as this may reduce the life of your LED.
Do not alter, relocate or remove any electrical component.

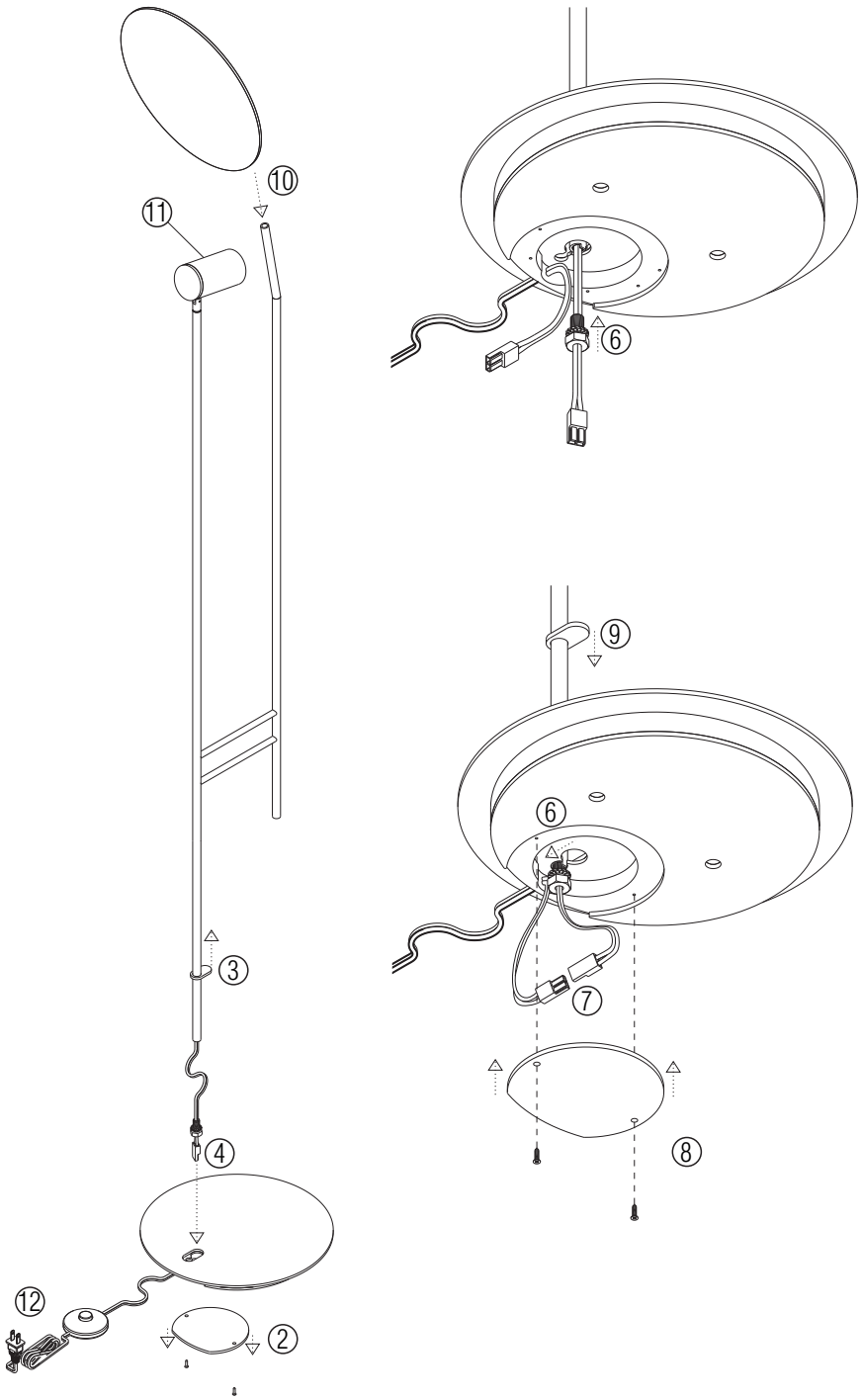

Line: Dot
Family: Floor Lamp
Description: Accord Dot Floor Lamp 3126

Material: Natural Wood Veneer, MDF, carbon steel, aluminum.

ASSEMBLING THE FIXTURE

Read carefully all the assembling instructions below before starting the installation.

① Remove the protecting package from the pieces taking care to not harm any parts with cutting surfaces or objects. Lay the parts of the fixture on some horizontal surface in order to connect them, if needed use the protecting package to soften the surface and protect the parts from getting scratched or harmed.

② To start with, remove the bottom cover of the base to connect the metallic stem.

③ Rise the upper cover of the base so that it doesn't interfere in the assembling process. Take care to not harm the stem painting.

④ Allign the stem with the superior hole of the base and pass the energy cable along with the connector and screw through the hole.

⑤ Rise the screw and pre fasten it to the screw, not threading until the end.

⑥ Move the stem along with the screw pre-fastened to the smaller hole, where the screw must be threaded until it is tight.

⑦ With the stem tight and locked in place, plug the connectors.

⑧ Insert the remaining energy cable inside the base and fix the base cover fastening the provided screws.

⑨ Lower the top cover of the base fitting it back in place.

⑩ Once the base of the floor lamp is completely assembled, finish the assembling process fitting the luminaire's disk to the tip of the upper stem.

⑪ Install a LED UL-listed MR-16 bulb in the GU-10 socket inside the spot, respecting the limit of 8W.

⑫ Plug the floor lamp into an appropriate outlet and use the floor switch to turn it ON/OFF.

Your luminaire is ready for use.

ATENTION!

FAILURE TO COMPLY WITH THESE INSTRUCTIONS MAY CAUSE ACCIDENTS AND LOSS OF PRODUCT WARRANTY.
Its recommended to read these instructions completely and carefully before proceeding.

SAVE THESE INSTRUCTIONS FOR FUTURE REFERENCE.

ACCORD Lighting guarantees coverage against manufacturing defects including electrical components and finishes, for a period of three years, under normal use, from the date of purchase. For warranty service, please contact your local dealer for further instructions. Proof of date of purchase will be required for validation of warranty service.

The responsability of the manufacturer regarding the product warranty is related to the correct observation of the instructions contained in this manual.
The manufacturer is not responsible for any damage to the product caused by accidents, alterations of any kind, improper usage or improper installation.
See the website for additional warranty details.

ACCORD Lighting reserves the right to change the dimensions and specifications contained in this manual without prior notice, in accordance with its policy of continuous product improvement. Please, contact the manufacturer if additional information is necessary. The illustrations in this manual are for guidance only and may vary in scale, dimensions and model details.

ACCORD ILUMINAÇÃO

3126-3063-3064

GU-10

M78

INSTRUÇÕES DE MONTAGEM

BRASIL

CUIDADO!

Para instalação ou manutenção certifique-se de que a rede elétrica esteja desligada.
Produtos elétricos devem ser instalados por profissionais habilitados de acordo com todas as normas locais aplicáveis.

ESTA LUMINÁRIA FOI DESENVOLVIDA PARA USO INTERNO OU ABRIGADO.
O local escolhido para a instalação deve suportar o peso do produto. Se necessário, fixe a luminária a elementos estruturais como vigas e lajes.
Instalações em locais especiais exigem fixações apropriadas.

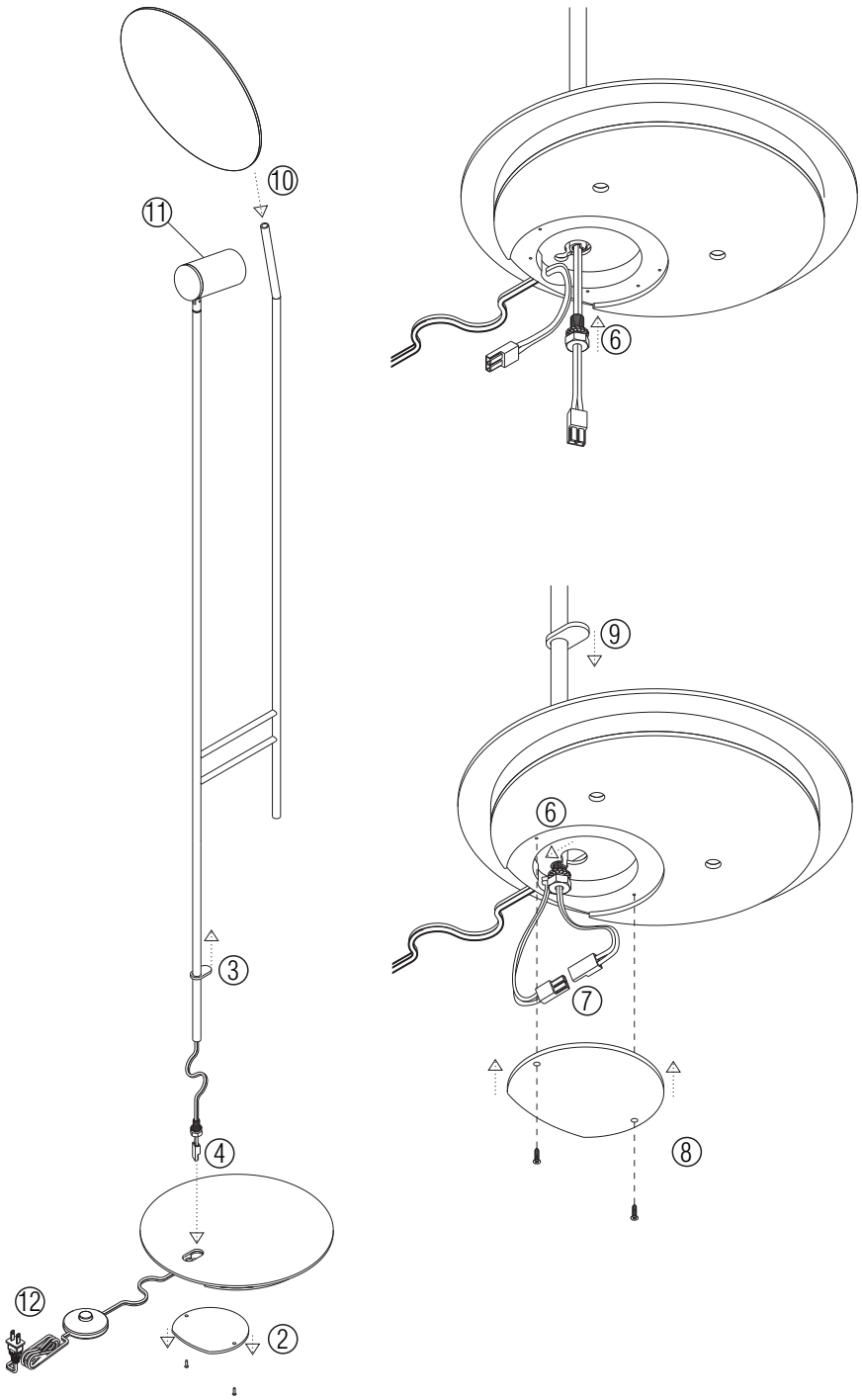

Linha: Dot
Família: Coluna
Descrição: Coluna Dot 3126

Tensão de Entrada: 127 - 220V
Frequência de Entrada: 60 Hz

Material: Lâmina natural de madeira, MDF, Aço Carbono.

MONTAGEM DA LUMINÁRIA

Leia cuidadosamente as instruções de montagem antes de iniciar a instalação.

1. Remova as embalagens e proteções do produto tomando cuidado para não danificar as peças com objetos cortantes ou pontiagudos. Utilizando as embalagens como proteção, apoie a luminária em uma superfície horizontal com suas peças organizadas para a montagem.
2. Remova a tampa da base da luminária, retirando os parafusos.
3. Levante a tampa oval da haste para que não interfira na montagem, tomando cuidado para não riscar a haste.
4. Alinhe a haste com o furo da base, e passe o conector com o cabo de energia pelo furo.
5. Pré-aperte a porca na rosca da haste, não apertando até o final.
6. Posicione o conjunto da haste no menor furo para que a porca se encaixe com a base de suporte. Aperte a porca até que a haste esteja firme na base.
7. Com a haste instalada e firme, plugue os conectores, conectado os cabos que vem da haste com o cabo de saída para a tomada.
8. Acomode o excesso de cabos no fundo da base. Feche a tampa da base e a trave utilizando os parafusos.
9. Abaixe a tampa oval de acabamento até a base.
10. Insira o defletor no suporte superior da haste oposta ao suporte da lâmpada.
11. Instale uma lâmpada GU10 MR16 LED de até 8W no soquete.
12. Plugue a luminária de piso em uma tomada apropriada, e utilize o interruptor no cabo para liga-la e desliga-la.

Sua luminária está pronta para uso.

ATENÇÃO!

O NÃO CUMPRIMENTO DAS INSTRUÇÕES CONTIDAS NESTE MANUAL PODERÁ CAUSAR ACIDENTES E PERDA DA GARANTIA DO PRODUTO.
É recomendado que se leia atentamente e por completo este manual de instruções antes de prosseguir com a instalação.

GUARDE ESTE MANUAL PARA CONSULTAS FUTURAS.

A ACCORD Iluminação garante cobertura contra defeitos de fabricação abrangendo componentes elétricos e acabamentos, pelo período de um ano, sob uso normal, a partir da data da compra. Para obter serviço de garantia, entre em contato com seu fornecedor local para obter mais instruções. Comprovação de data da compra será exigida para validação do serviço de garantia.

A responsabilidade do fabricante no que diz respeito à garantia da luminária está vinculada à correta observação das instruções contidas neste manual.
A ACCORD não se responsabiliza por qualquer dano ao produto causado por acidente, alterações de qualquer natureza, uso inadequado ou instalação inadequada. Confira mais detalhes sobre as condições de garantia no site.

A ACCORD Iluminação reserva-se do direito de alterar dimensões e especificações contidas neste manual sem aviso prévio, de acordo com sua política de melhoria contínua dos produtos. Por favor, entre em contato com o fabricante se houver necessidade de informações adicionais. As ilustrações contidas neste manual são apenas para orientação, podendo variar em escala, dimensões e detalhes do modelo.

ACCORD ILUMINAÇÃO

3065
E27

INSTRUÇÕES DE MONTAGEM
BRASIL

CUIDADO!
Para instalação ou manutenção certifique-se de que a rede elétrica esteja desligada.
Produtos elétricos devem ser instalados por profissionais habilitados de acordo com todas as normas locais aplicáveis.

ESTA LUMINÁRIA FOI DESENVOLVIDA PARA USO INTERNO OU ABRIGADO.
O local escolhido para a instalação deve suportar o peso do produto. Se necessário, fixe a luminária a elementos estruturais como vigas e lajes.
Instalações em locais especiais exigem fixações apropriadas.

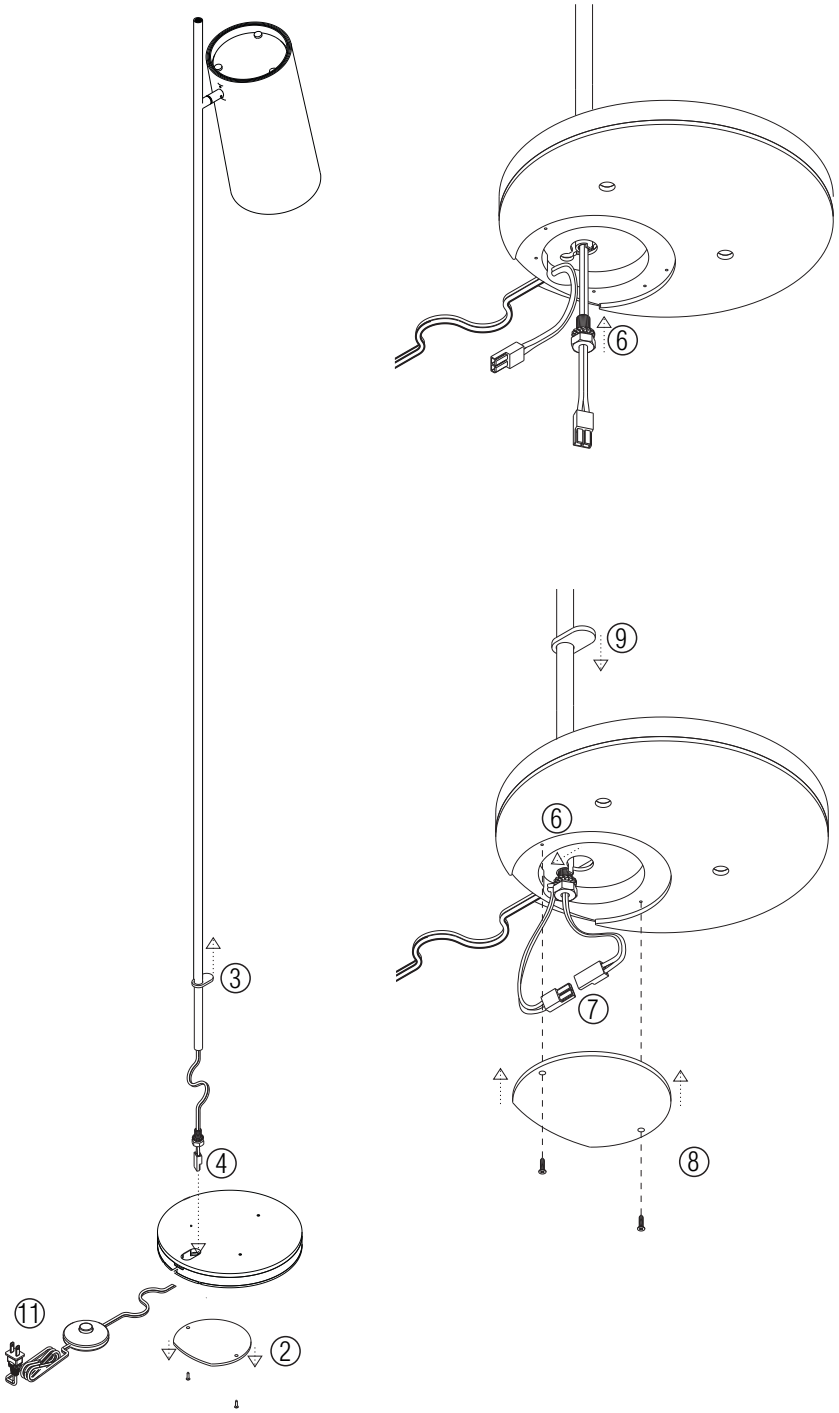

Linha: Cilíndrica
Família: Coluna
Descrição: Coluna Accord Cilíndrica 3065

Tensão de Entrada: 127 - 220V
Frequência de Entrada: 60 Hz

Material: Lâmina natural de madeira, MDF, Aço Carbono.

MONTAGEM DA LUMINÁRIA

Leia cuidadosamente as instruções de montagem antes de iniciar a instalação.

1. Remova as embalagens e proteções do produto tomando cuidado para não danificar as peças com objetos cortantes ou pontiagudos. Utilizando as embalagens como proteção, apoie a luminária em uma superfície horizontal com suas peças organizadas para a montagem.
2. Remova a tampa da base da luminária, retirando os parafusos.
3. Levante a tampa oval da haste para que não interfira na montagem, tomando cuidado para não riscar a haste.
4. Alinhe a haste com o furo da base, e passe o conector com o cabo de energia pelo furo.
5. Pré-aperte a porca na rosca da haste, não apertando até o final.
6. Posicione o conjunto da haste no menor furo para que a porca se encaixe com a base de suporte. Aperte a porca até que a haste esteja firme na base.
7. Com a haste instalada e firme, plugue os conectores, conectado os cabos que vem da haste com o cabo de saída para a tomada.
8. Acomode o excesso de cabos no fundo da base. Feche a tampa da base e a trave utilizando os parafusos.
9. Abaixe a tampa oval de acabamento até a base.
10. Instale lâmpada E27-A15 de no máximo 25W no soquete disponíve
11. Plugue a luminária de piso em uma tomada apropriada, e utilize o interruptor no cabo para liga-la e desliga-la.

Sua luminária está pronta para uso.

ATENÇÃO!
O NÃO CUMPRIMENTO DAS INSTRUÇÕES CONTIDAS NESTE MANUAL PODERÁ CAUSAR ACIDENTES E PERDA DA GARANTIA DO PRODUTO.
É recomendado que se leia atentamente e por completo este manual de instruções antes de prosseguir com a instalação.

GUARDE ESTE MANUAL PARA CONSULTAS FUTURAS.

A ACCORD Iluminação garante cobertura contra defeitos de fabricação abrangendo componentes elétricos e acabamentos, pelo período de um ano, sob uso normal, a partir da data da compra. Para obter serviço de garantia, entre em contato com seu fornecedor local para obter mais instruções. Comprovação de data da compra será exigida para validação do serviço de garantia.

A responsabilidade do fabricante no que diz respeito à garantia da luminária está vinculada à correta observação das instruções contidas neste manual.
A ACCORD não se responsabiliza por qualquer dano ao produto causado por acidente, alterações de qualquer natureza, uso inadequado ou instalação inadequada. Confira mais detalhes sobre as condições de garantia no site.

A ACCORD Iluminação reserva-se do direito de alterar dimensões e especificações contidas neste manual sem aviso prévio, de acordo com sua política de melhoria contínua dos produtos. Por favor, entre em contato com o fabricante se houver necessidade de informações adicionais. As ilustrações contidas neste manual são apenas para orientação, podendo variar em escala, dimensões e detalhes do modelo.

ACCORD LIGHTING

3065

E26

ASSEMBLY INSTRUCTIONS

USA & CANADA

WARNING!

Be sure electrical power is OFF before and during installation or maintenance.
The luminaire must be installed by a qualified electrician, in accordance with all applicable local codes.

Ensure that the rated luminaire voltage requirements are compatible with the available mains supply in which it will be installed.
All LEDS are included in your lamp. Never touch the LED surface with your bear hands as this may reduce the life of your LED.
Do not alter, relocate or remove any electrical component.

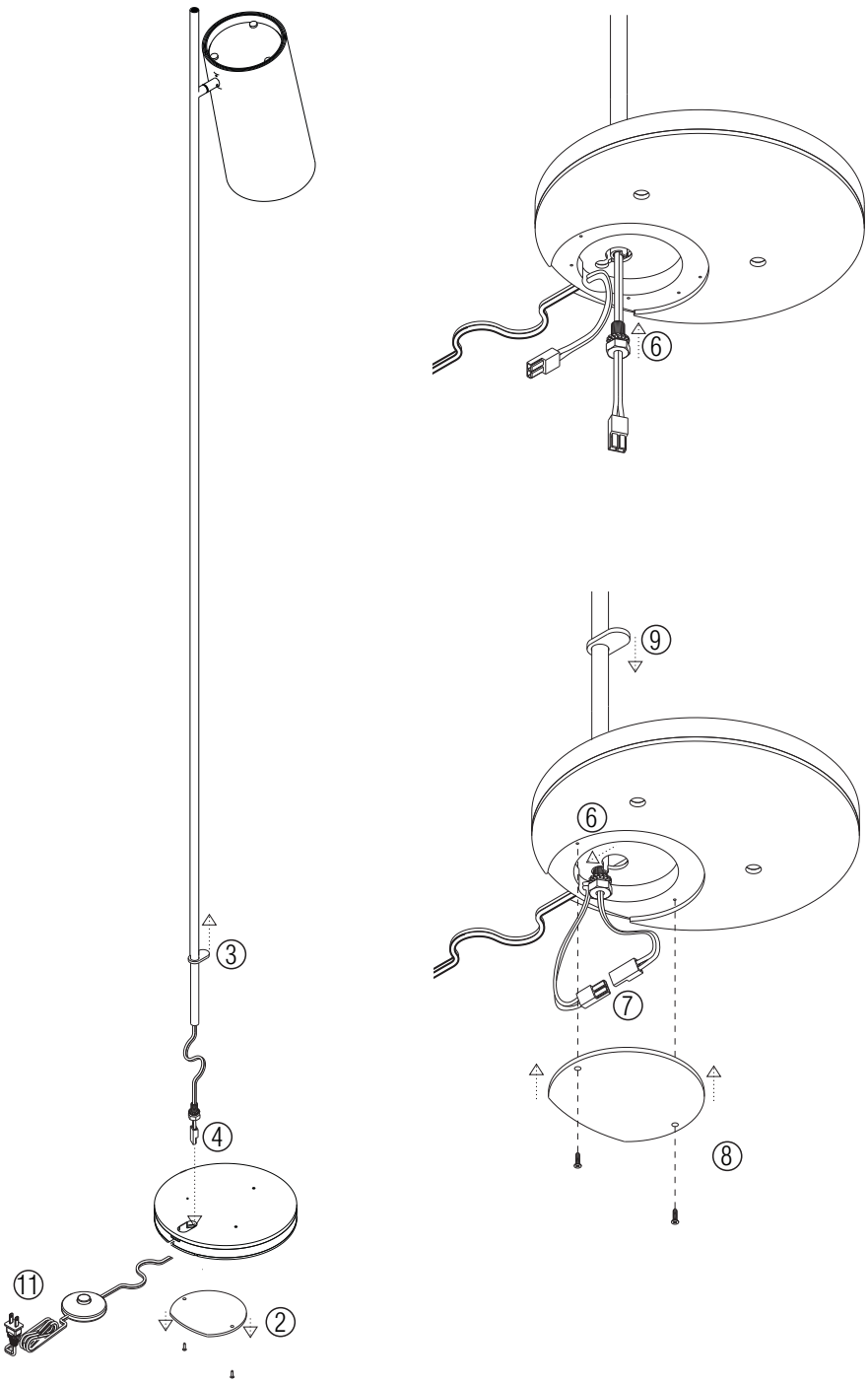

Line: Cylindrical
Family: Floor Lamp
Description: Accord Cylindrical Floor Lamp 3065

Material: Natural Wood Veneer, MDF, carbon steel, aluminum.

ASSEMBLING THE FIXTURE

Read carefully all the assembling instructions below before starting the installation.

1. Remove the protecting package from the pieces taking care to not harm any parts with cutting surfaces or objects. Lay the parts of the fixture on some horizontal surface in order to connect them, if needed use the protecting package to soften the surface and protect the parts from getting scratched or harmed.
2. To start with, remove the bottom cover of the base to connect the metallic stem.
3. Rise the upper cover of the base so that it doesn't interfere in the assembling process. Take care to not harm the stem painting.
4. Allign the stem with the superior hole of the base and pass the energy cable along with the connector and screw through the hole.
5. Rise the screw and pre fasten it to the screw, not threading until the end.
6. Move the stem along with the screw pre-fastened to the smaller hole, where the screw must be threaded until it is tight.
7. With the stem tight and locked in place, plug the connectors.
8. Insert the remaining energy cable inside the base and fix the base cover fastening the provided screws.
9. Lower the top cover of the base fitting it back in place.
10. Install an E26-A15 LED lamp on the socket, with a maximum wattage of 25W.
11. Plug the floor lamp into an appropriate outlet and use the floor switch to turn it ON/OFF.

ATENTION!

FAILURE TO COMPLY WITH THESE INSTRUCTIONS MAY CAUSE ACCIDENTS AND LOSS OF PRODUCT WARRANTY.
Its recommended to read these instructions completely and carefully before proceeding.

Your luminaire is ready for use.

SAVE THESE INSTRUCTIONS FOR FUTURE REFERENCE.

ACCORD Lighting guarantees coverage against manufacturing defects including electrical components and finishes, for a period of three years, under normal use, from the date of purchase. For warranty service, please contact your local dealer for further instructions. Proof of date of purchase will be required for validation of warranty service.

The responsability of the manufacturer regarding the product warranty is related to the correct observation of the instructions contained in this manual.
The manufacturer is not responsible for any damage to the product caused by accidents, alterations of any kind, improper usage or improper installation.
See the website for additional warranty details.

ACCORD Lighting reserves the right to change the dimensions and specifications contained in this manual without prior notice, in accordance with its policy of continuous product improvement. Please, contact the manufacturer if additional information is necessary. The illustrations in this manual are for guidance only and may vary in scale, dimensions and model details.

ACCORD ILUMINAÇÃO

3066-3067-3068

GU-10

INSTRUÇÕES DE MONTAGEM

BRASIL

CUIDADO!

Para instalação ou manutenção certifique-se de que a rede elétrica esteja desligada.
Produtos elétricos devem ser instalados por profissionais habilitados de acordo com todas as normas locais aplicáveis.

ESTA LUMINÁRIA FOI DESENVOLVIDA PARA USO INTERNO OU ABRIGADO.
O local escolhido para a instalação deve suportar o peso do produto. Se necessário, fixe a luminária a elementos estruturais como vigas e lajes.
Instalações em locais especiais exigem fixações apropriadas.

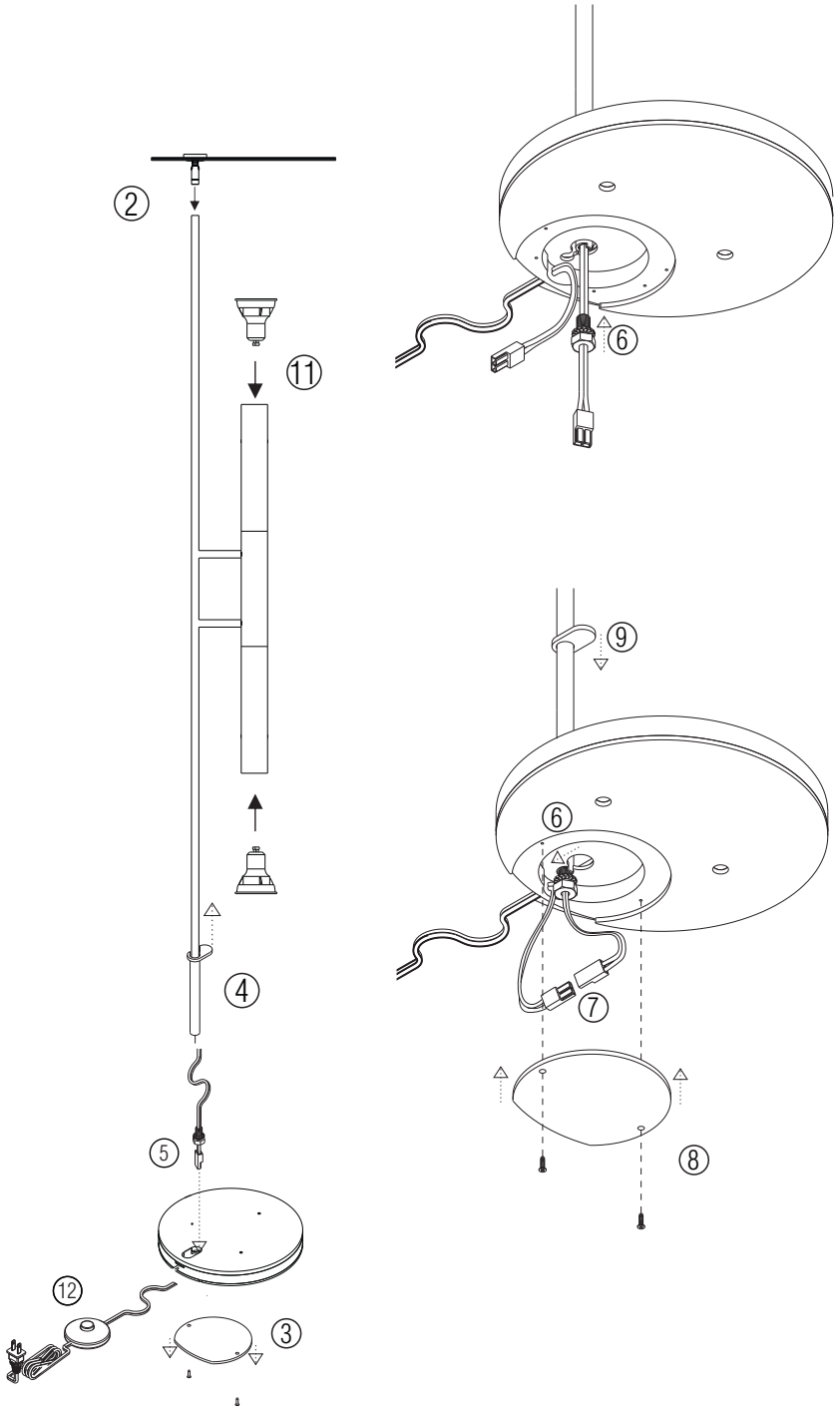

Tensão de Entrada: 127 - 220V
Frequência de Entrada: 60 Hz

Material: Lâmina natural de madeira, MDF, Aço Carbono.

MONTAGEM DA LUMINÁRIA

Leia cuidadosamente as instruções de montagem antes de iniciar a instalação.

1. Remova as embalagens e proteções do produto tomando cuidado para não danificar as peças com objetos cortantes ou pontiagudos. Utilizando as embalagens como proteção, apoie a luminária em uma superfície horizontal com suas peças organizadas para a montagem.
2. Encaixe o articulador na extremidade da ferragem e realize o aperto, certificando-se de que todos os componentes estejam firmemente fixados e devidamente seguros.
3. Remova a tampa da base da luminária, retirando os parafusos.
4. Levante a tampa oval da haste para que não interfira na montagem, tomando cuidado para não riscar a haste.
5. Alinhe a haste com o furo da base, e passe o conector com o cabo de energia pelo furo.
6. Pré-aperte a porca na rosca da haste, não apertando até o final.
7. Posicione o conjunto da haste no menor furo para que a porca se encaixe com a base de suporte. Aperte a porca até que a haste esteja firme na base.
8. Com a haste instalada e firme, plugue os conectores, conectado os cabos que vem da haste com o cabo de saída para a tomada.
9. Acomode o excesso de cabos no fundo da base. Feche a tampa da base e a trave utilizando os parafusos.
10. Abaixe a tampa oval de acabamento até a base.
11. Instale uma lâmpada GU10 MR16 LED de até 8W no soquete.
12. Plugue a luminária de piso em uma tomada apropriada, e utilize o interruptor no cabo para liga-la e desliga-la.

Sua luminária está pronta para uso.

ATENÇÃO!

O NÃO CUMPRIMENTO DAS INSTRUÇÕES CONTIDAS NESTE MANUAL PODERÁ CAUSAR ACIDENTES E PERDA DA GARANTIA DO PRODUTO.
É recomendado que se leia atentamente e por completo este manual de instruções antes de prosseguir com a instalação.

GUARDE ESTE MANUAL PARA CONSULTAS FUTURAS.

A ACCORD Iluminação garante cobertura contra defeitos de fabricação abrangendo componentes elétricos e acabamentos, pelo período de um ano, sob uso normal, a partir da data da compra. Para obter serviço de garantia, entre em contato com seu fornecedor local para obter mais instruções. Comprovação de data da compra será exigida para validação do serviço de garantia.

A responsabilidade do fabricante no que diz respeito à garantia da luminária está vinculada à correta observação das instruções contidas neste manual.
A ACCORD não se responsabiliza por qualquer dano ao produto causado por acidente, alterações de qualquer natureza, uso inadequado ou instalação inadequada. Confira mais detalhes sobre as condições de garantia no site.

A ACCORD Iluminação reserva-se do direito de alterar dimensões e especificações contidas neste manual sem aviso prévio, de acordo com sua política de melhoria contínua dos produtos. Por favor, entre em contato com o fabricante se houver necessidade de informações adicionais. As ilustrações contidas neste manual são apenas para orientação, podendo variar em escala, dimensões e detalhes do modelo.

ACCORD LIGHTING

3066-3067-3068

GU-10

ASSEMBLY INSTRUCTIONS

USA & CANADA

WARNING!

Be sure electrical power is OFF before and during installation or maintenance.
The luminaire must be installed by a qualified electrician, in accordance with all applicable local codes.

Ensure that the rated luminaire voltage requirements are compatible with the available mains supply in which it will be installed.
All LEDS are included in your lamp. Never touch the LED surface with your bear hands as this may reduce the life of your LED.
Do not alter, relocate or remove any electrical component.

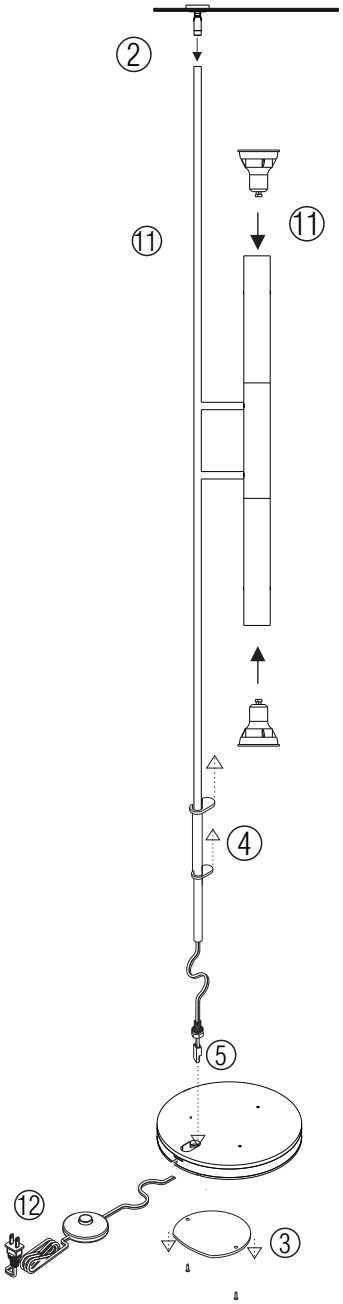

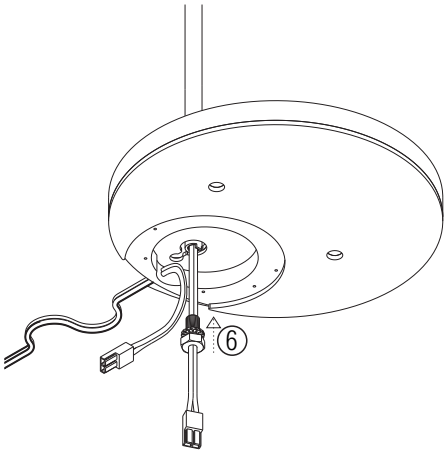

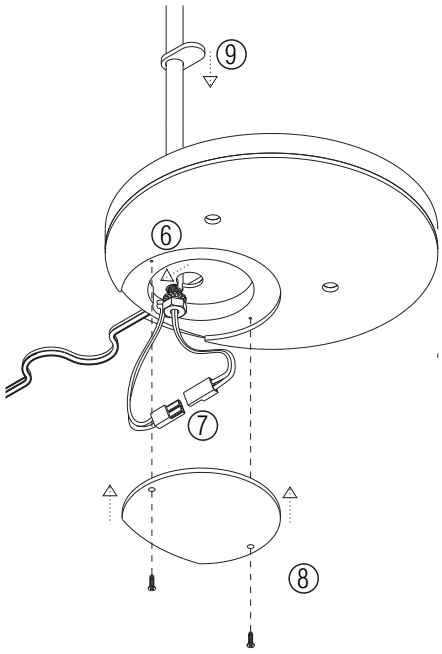

Line: Cylindrical
Family: Floor Lamp
Description: Accord Cylindrical Floor Lamp 3065

Material: Natural Wood Veneer, MDF, carbon steel, aluminum.

ASSEMBLING THE FIXTURE

Read carefully all the assembling instructions below before starting the installation.

① Remove the protecting package from the pieces taking care to not harm any parts with cutting surfaces or objects. Lay the parts of the fixture on some horizontal surface in order to connect them, if needed use the protecting package to soften the surface and protect the parts from getting scratched or harmed.

② Fit the articulator onto the end of the reinforcement bar and tighten it securely, ensuring that all components are firmly fastened and properly secured.

③ To start with, remove the bottom cover of the base to connect the metallic stem.

④ Rise the upper cover of the base so that it doesn't interfere in the assembling process. Take care to not harm the stem painting.

⑤ Allign the stem with the superior hole of the base and pass the energy cable along with the connector and screw through the hole.

⑥ Rise the screw and pre fasten it to the screw, not threading until the end.

⑦ Move the stem along with the screw pre-fastened to the smaller hole, where the screw must be threaded until it is tight.

⑧ With the stem tight and locked in place, plug the connectors.

⑨ Insert the remaining energy cable inside the base and fix the base cover fastening the provided screws.

⑩ Lower the top cover of the base fitting it back in place.

⑪ Install a LED UL-listed MR-16 bulb in the GU-10 socket inside the spot, respecting the limit of 8W.

⑫ Plug the floor lamp into an appropriate outlet and use the floor switch to turn it ON/OFF.

Your luminaire is ready for use.

ATENTION!

FAILURE TO COMPLY WITH THESE INSTRUCTIONS MAY CAUSE ACCIDENTS AND LOSS OF PRODUCT WARRANTY.
Its recommended to read these instructions completely and carefully before proceeding.

SAVE THESE INSTRUCTIONS FOR FUTURE REFERENCE.

ACCORD Lighting guarantees coverage against manufacturing defects including electrical components and finishes, for a period of three years, under normal use, from the date of purchase. For warranty service, please contact your local dealer for further instructions. Proof of date of purchase will be required for validation of warranty service.

The responsability of the manufacturer regarding the product warranty is related to the correct observation of the instructions contained in this manual.
The manufacturer is not responsible for any damage to the product caused by accidents, alterations of any kind, improper usage or improper installation.
See the website for additional warranty details.

ACCORD Lighting reserves the right to change the dimensions and specifications contained in this manual without prior notice, in accordance with its policy of continuous product improvement. Please, contact the manufacturer if additional information is necessary. The illustrations in this manual are for guidance only and may vary in scale, dimensions and model details.